DODAVATEL:	VYPRACOVAL: Ing. Tomáš Tajtl
	KONTROLOVAL:
	DATUM: 08.2025
	REVIZE: 0
	ZÁKAZNÍK: Městská část Praha 9 Sokolovská 14/324 180 49 Praha 9
PROJEKT: FVE ZŠ Novoborská	
VÝKRES: ZAPOJENÍ DC ROZVÁDĚČU	
DOKUMENT ČÍSLO: D.1.2.5.2.04-Z131-DPS	POČET STRAN: 2

Digitálně podepsal Ing. Tomáš Tajtl
Datum: 2025.12.13 11:19:18 +01'00'

AXEN s.r.o.	VYPRACOVAL: Ing. Tomáš Tajtl				ZÁKAZNÍK: Městská část Praha 9	ZAPOJENÍ DC ROZVÁDĚČE +RDCx	STRANA 1/5
	KONTROLOVAL:					Titulní strana	
	SCHVÁLIL:	0	08.08.2025	Vydání dokumentu		ČÍSLO DOKUMENTU: D.1.2.5.2.04-Z131-DPS	DSPS
		REV.	DATUM	ZMĚNA			

Title	Author	Folio number	Position
Pohled na rozváděč	Ing. Tomáš Tajtl	3/5	3
Seznam listů	Ing. Tomáš Tajtl	2/6	2
Titulní strana	Ing. Tomáš Tajtl	1/6	1
Zapojení rozváděče +RDC1	Ing. Tomáš Tajtl	4/5	5
Zapojení rozváděče +RDC1	Ing. Tomáš Tajtl	5/5	6

Rozváděč +RDC1	
Počet přepěťových ochran v rozváděči	8
Počet kusů rozváděčů	1
Typ sítě	IT
Napětí	1000V DC
Rozváděč uzavíratelný nástrojem	
Stupeň krytí	IP44C
Přepěťová ochrana	Typ I+II / 1000V DC
Typ přepěťové ochrany	NOARK EX9UEP1+2 6.25

+RDC1

PŘÍKLAD ROZVÁDĚČE:

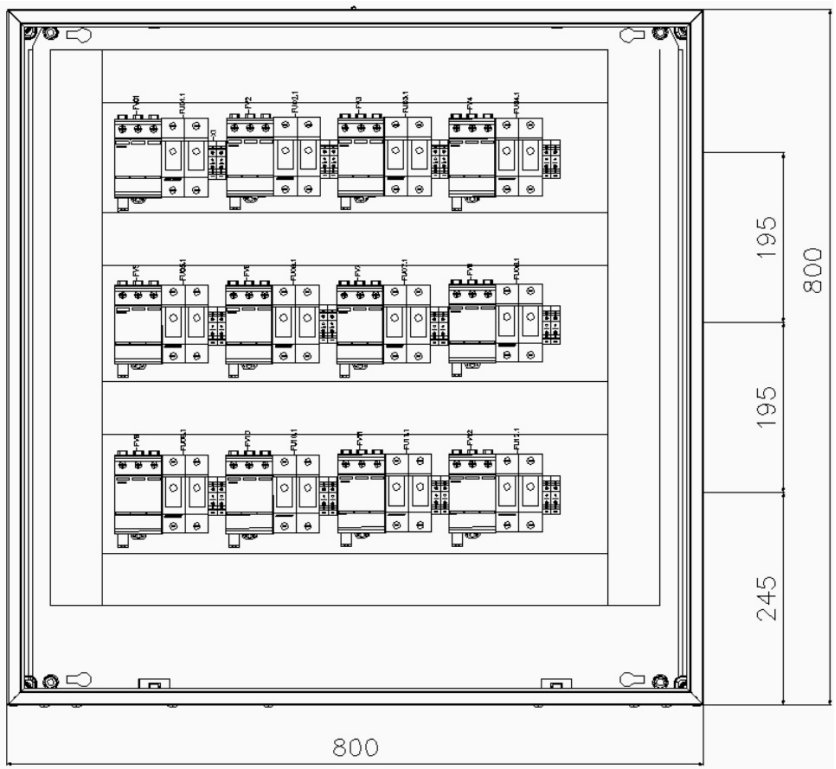

AXEN s.r.o.	VYPRACOVAL: Ing. Tomáš Tajtl				ZÁKAZNÍK: Městská část Praha 9	ZAPOJENÍ DC ROZVÁDĚČE +RDCx	STRANA 3/5
	KONTROLOVAL:					Pohled na rozváděč	
	SCHVÁLIL:	0	08.08.2025	Vydání dokumentu		ČÍSLO DOKUMENTU: D.1.2.5.2.04-Z131-DPS	DSPS
		REV.	DATUM	ZMĚNA			

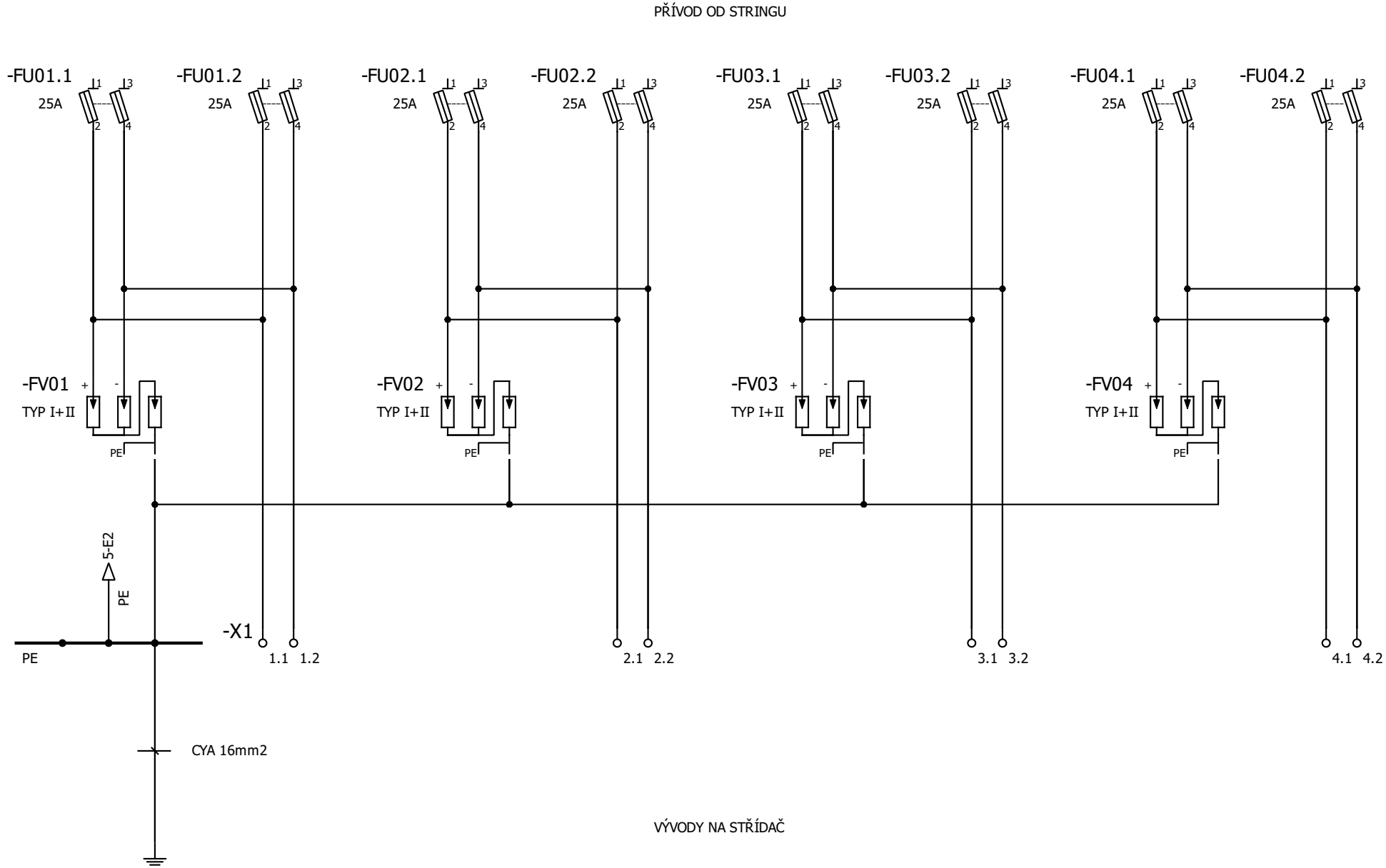

AXEN s.r.o.	VYPRACOVAL: Ing. Tomáš Tajtl				ZÁKAZNÍK: Městská část Praha 9	ZAPOJENÍ DC ROZVÁDĚČE +RDCx	STRANA 4/5
	KONTROLOVAL:					Zapojení rozváděče +RDC1	
	SCHVÁLIL:	0	04.08.2025	Vydání dokumentu		ČÍSLO DOKUMENTU: D.1.2.5.2.04-Z131-DPS	DSPS
		REV.	DATUM	ZMĚNA			

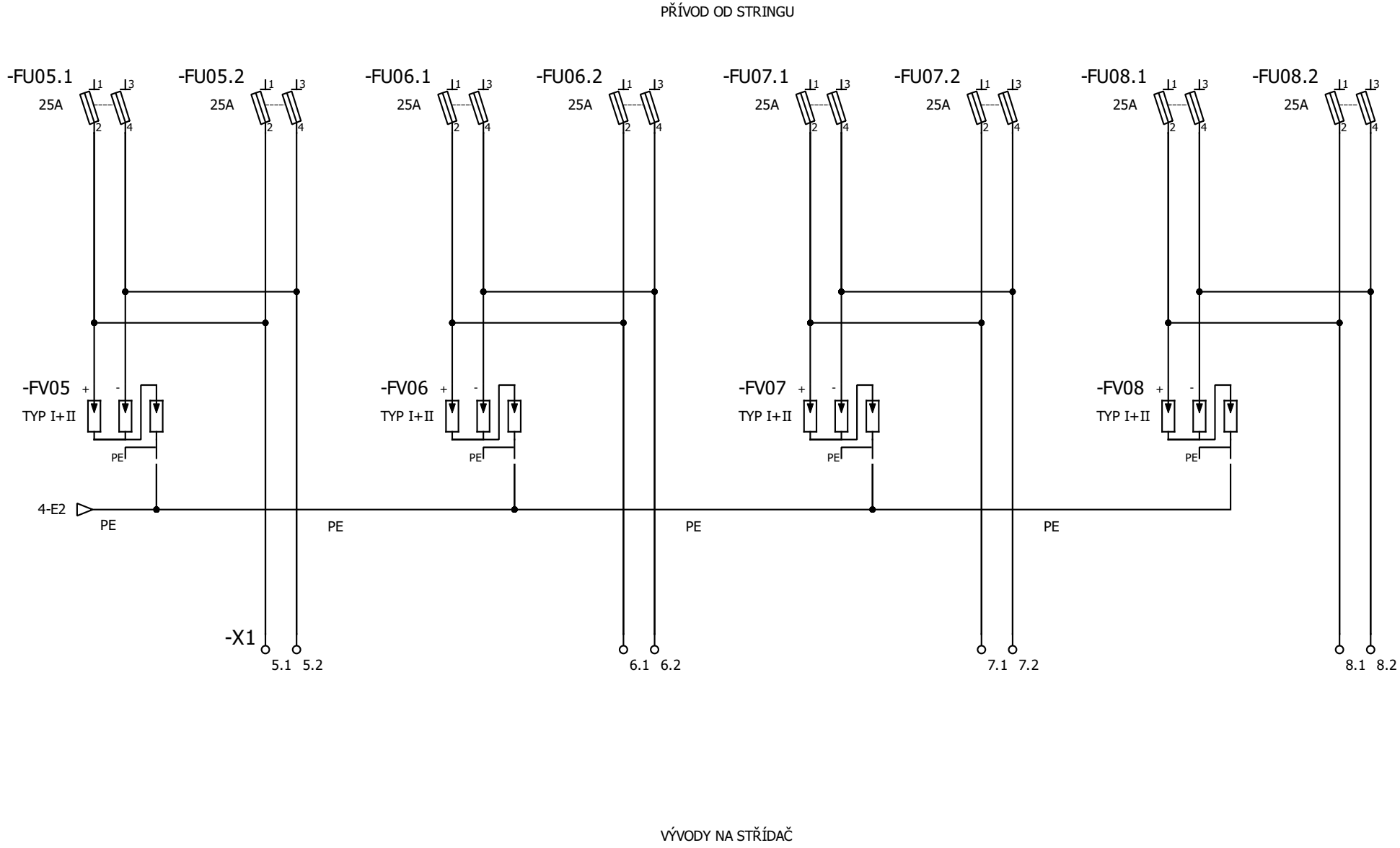

AXEN s.r.o.	VYPRACOVAL: Ing. Tomáš Tajtl				ZÁKAZNÍK: Městská část Praha 9	ZAPOJENÍ DC ROZVÁDĚČE +RDCx	STRANA 5/5
	KONTROLOVAL:					Zapojení rozváděče +RDC1	
	SCHVÁLIL:	0	08.08.2025	Vydání dokumentu		ČÍSLO DOKUMENTU: D.1.2.5.2.04-Z131-DPS	DSPS
		REV.	DATUM	ZMĚNA			